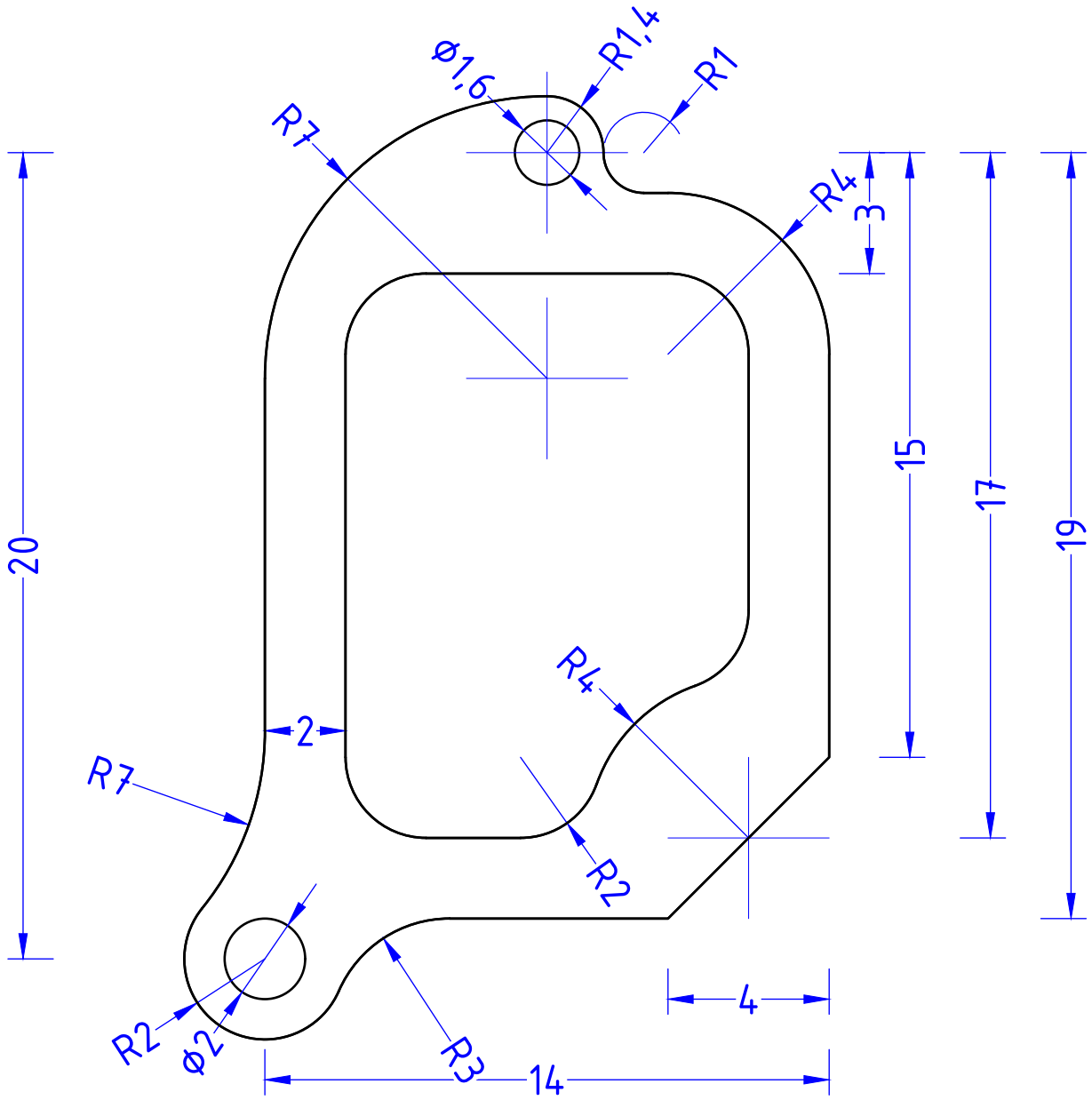

	Datum	Name	Kreisvolkshochschule Cochem-Zell
Gezeichnet	16.08.2023	Thomas	Ravenéstr. 17
Geprüft	08.11.2023	Thomas	56812 Cochem

M= 6:1 [mm]	60 AutoCAD 2D- und 3D-Übungen: 2D-CAD-Zeichnungen 2D-CAD-Übung p30	Zeichnung 9-1-Q